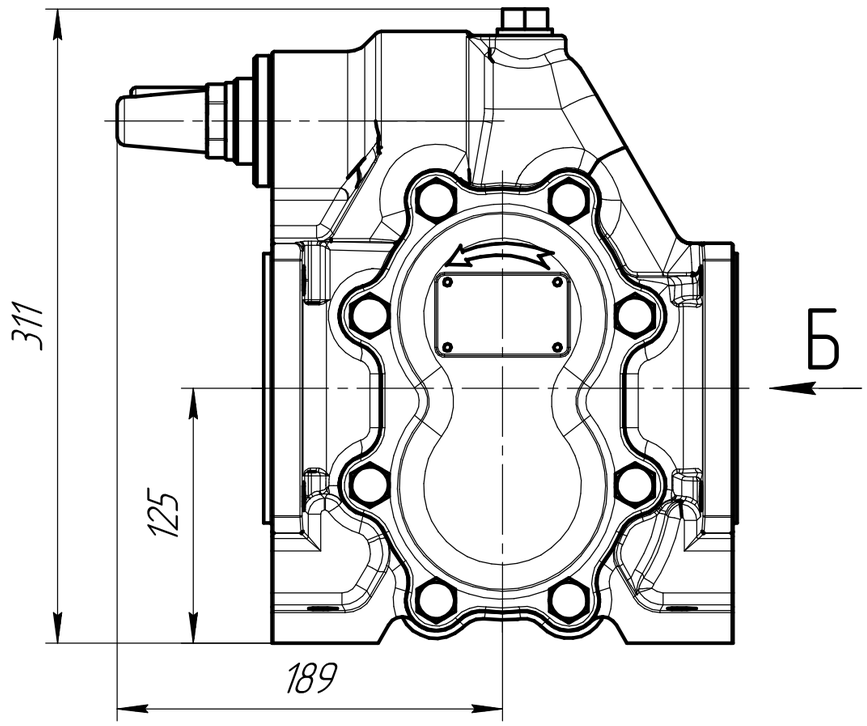

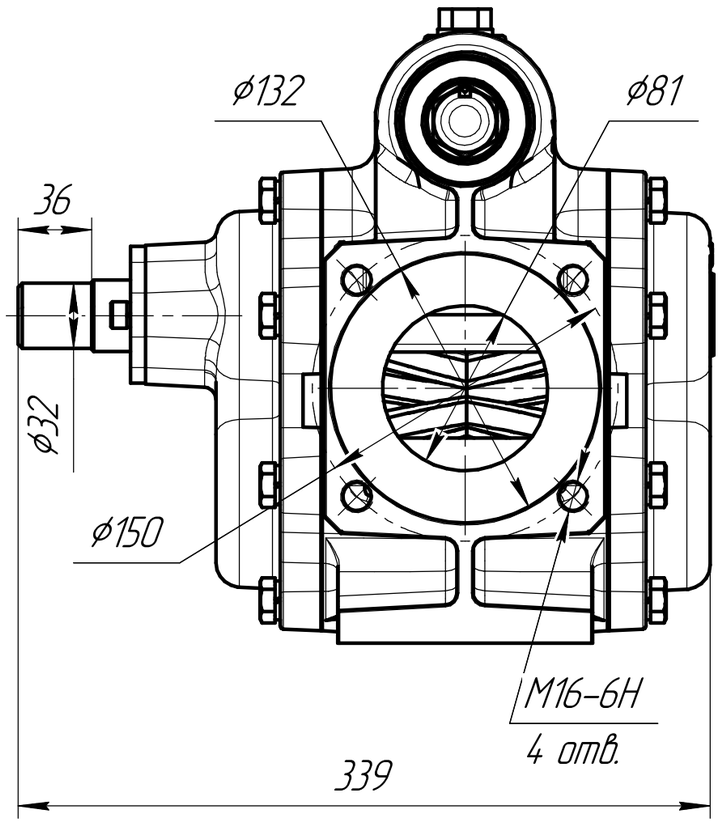

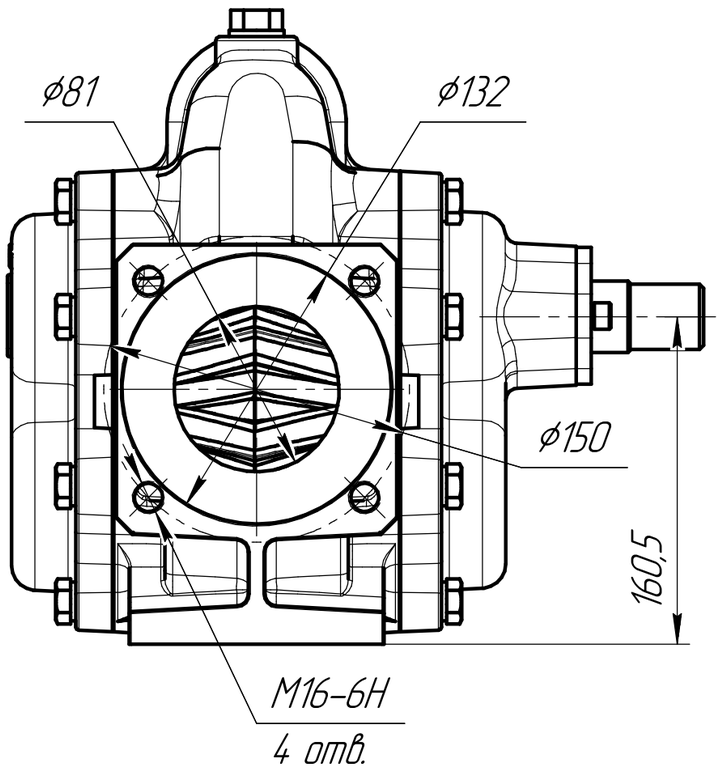

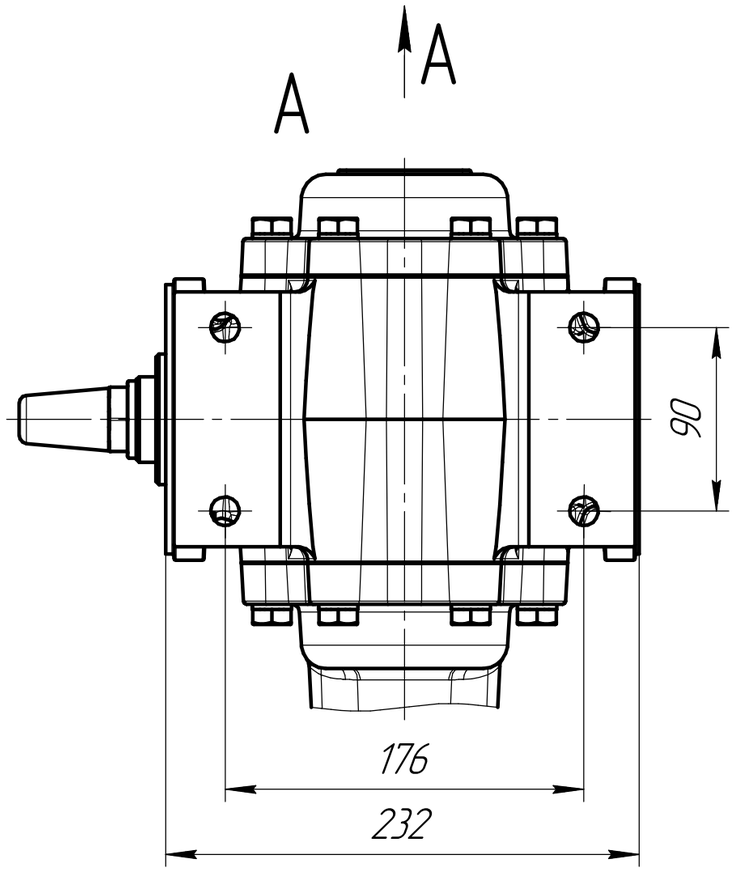

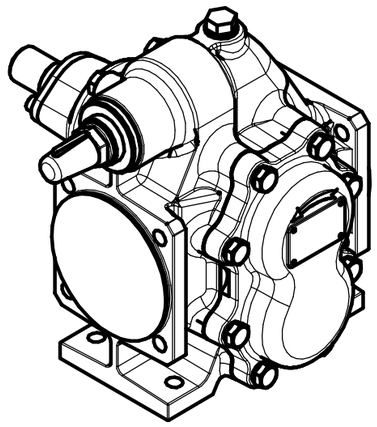

Изм.	Лист	№ докум.	Подп.	Дата	Насос типа Ш 40	Лит.	Масса	Масштаб
Разраб.							66,62	1:3
Пров.						Лист	Листов 1	
Т.контр.								
Н.контр.								
Утв.								

Перв. примен. | Справ. № | Подп. и дата | Инв. № дубл. | Взам. инв. № | Подп. и дата | Инв. № подл.

Копировал | Формат А3